POSE D'UN
RIDEAU METALLIQUE / GRILLE VISIS

SOMMAIRE

Page 2 – Fournitures et Outillage

Page 2 – Pose Rideau métallique / Visis

Page 4 – Installation Axe 48/60/76 à Ressorts

Page 5 – Recommandations Goupilles
/!\ A LIRE IMPERATIVEMENT /!

Page 6 – Entretien Rideau métallique / Visis

Page 9 – Branchements électriques

Page 10 – Fiche technique

Page 12 – Type de pose

Fournitures et Outillage

Fournitures

2 coulisses
1 axe à ressorts compensés
x lames / visis (quantité suivant hauteur)
1 lame finale
1 lame moteur (plus courte)
1 cornière de battue
x agraphes de fixation *
x équerres de fixation **
x boulons équerre Ø6x25 tête fraisée **
x boulons cornière Ø6x25 tête ronde ***
2 boulons Ø5x10 + poignée
2 boulons fixation axe Ø10x100 + rondelles

En option (suivant devis)

1 moteur avec électrofrein intégré monté sur l'axe
x organes de commande
1 cache + paire de joues
1 plat bombé fixé sur l'axe (largeur > 3000)
1 baton de tirage (rideau manuel hauteur > 2500)
1 grille visis / bijoutier / aerovisis

Outillage nécessaire

Visserie à adapter à votre support (non fournie)
1 niveau, 1 tournevis plat
1 perceuse, 1 visseuse
3 clés Ø8, Ø10, Ø17

/!\ PREVOIR 2 PERSONNES MINIMUM /!

** quantité suivant nombre de boîtes à ressort*
*** seulement si pose en applique, quantité suivant hauteur (environ 1/70 cm)*
**** pour fixer la cornière de battue à la lame finale, quantité suivant largeur (environ 1/80 cm)*
En orange : concerne les versions motorisées.
En bleu : concerne les grilles visis / bijoutier / aerovisis.

Pose Rideau métallique / Visis

Préparation

- Ouvrir la palette et vérifier l'ensemble des fournitures.
- Le nombre de lames est calculé en fonction de la hauteur totale.
- S'assurer que l'emplacement du rideau / visis est propre avant installation.

Coulisses

- Elles doivent être posées sur un seuil "fini" ou à défaut sur des cales provisoires placées au niveau du seuil futur.
- Le seuil doit être **rigoureusement de niveau**, ainsi que les coulisses.
- Les coulisses devront être à **90°** par rapport à l'axe pour assurer une ouverture optimale.
- Il faut laisser un jeu total d'environ 20mm en fond de coulisses par rapport à la longueur des lames (les lames sont coupées 20mm plus courtes que la largeur totale de votre rideau).
- Détails page 12.

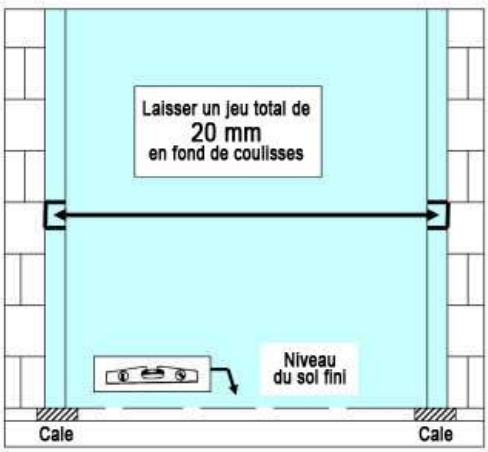

Axe d'enroulement

- Passer les câbles dans le tube.
- L'axe vient reposer sur les deux étriers solidaires des flasques, boulonnés en haut des coulisses.
- Fixer avec les boulons Ø10x100 (voir page 4).
- Le sens d'enroulement est indiqué sur l'une des boîtes à ressort.
- Pour un rideau avec moteur central, la platine centrale doit être face à vous, **le texte dans le bon sens**.

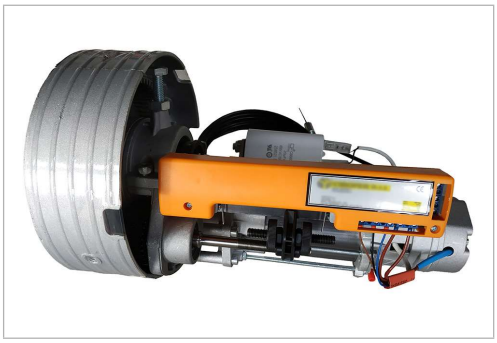

Tablier, 1er cas

- **Si le local comporte assez de place** sur le côté de l'ouverture pour y loger la longueur d'une lame, on peut enfiler au sol cinq à six lames, en mettant les agrafes de fixation à la premère.
- Accrocher cet ensemble aux boîtes à ressorts en gardant les lames **en dehors d'une coulisse**.
- Enfiler ensuite les lames une après l'autre jusqu'à la lame finale, dont on aura au préalable ôté la cornière servant de battue.
- Puis enlever les goupilles d'arrêt des ressorts et faire monter le rideau qui s'enroule alors normalement.
- Quand la lame finale arrive au niveau de l'entrée des coulisses, faire redescendre le rideau dans les coulisses.

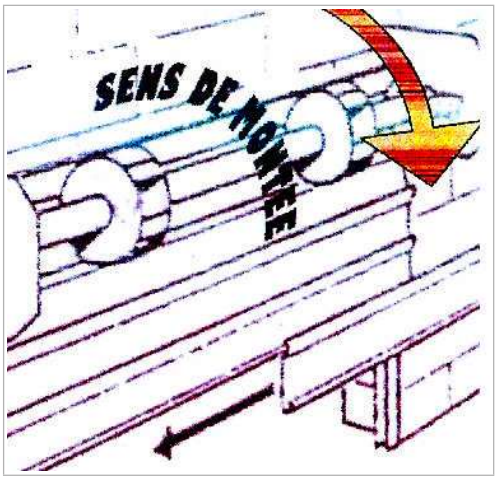

Tablier, 2ème cas

- **Si il n'y a pas la place**, enfiler latéralement les lames, enfiler toutes les lames au sol.
- Faire au fur et à mesure un rouleau que l'on portera face à l'axe, sur lequel on le déroulera en le faisant passer par dessus, lame finale en premier.
- Si vous avez une grille visis, l'intégrer en premier à l'ensemble.
- Le tout va alors descendre dans les coulisses.
- Il n'y aura plus qu'à fixer la première lame ou le début du rouleau visis, sur les boîtes à ressorts, pour finir la pose.

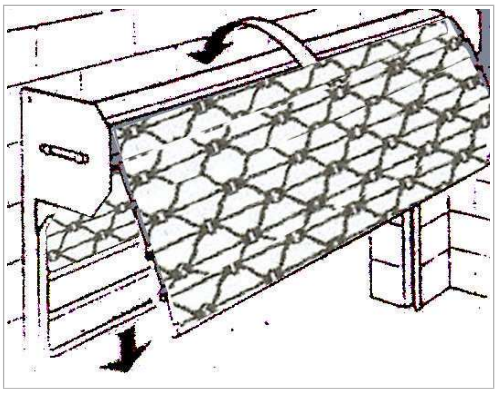

/!\ ATTENTION AU SENS DES LAMES EN FONCTION DE L'ENROULEMENT /!

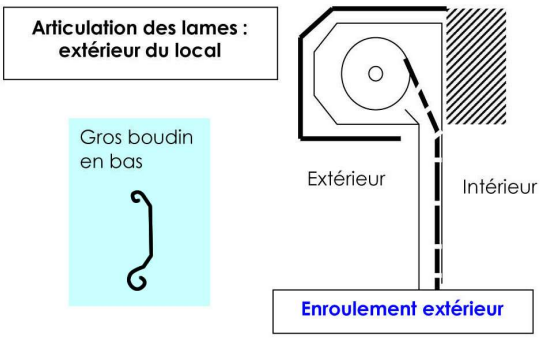

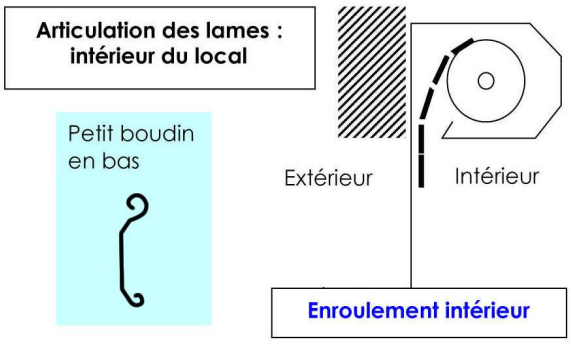

Installation Axe 48/60/76 à Ressorts

- Positionner l'axe dans les supports en respectant les schémas.
- Le boulon qui fixe le tube de l'axe sur le support doit être impérativement vertical sur un axe de diamètre Ø60 (exemple sur la photo ci-dessous).
- Pour des rideaux de très grande dimension en axe Ø76, le boulon sera, au contraire, horizontal.

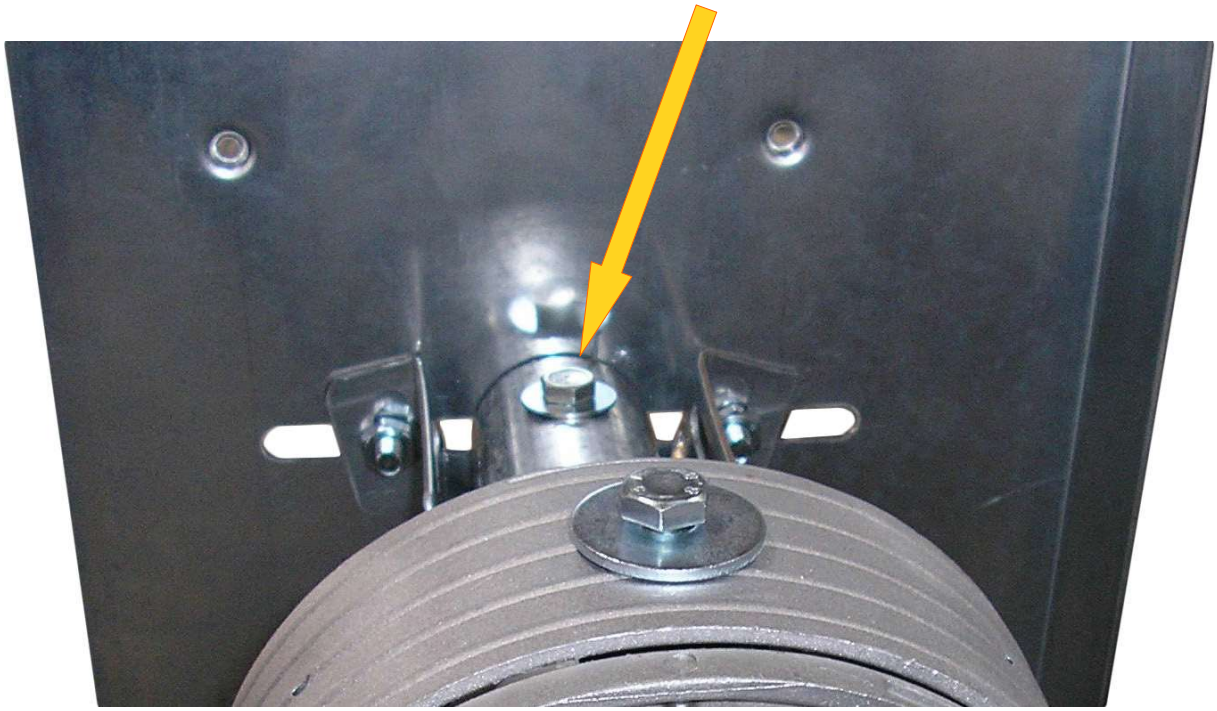

- Pour un rideau équipé d'un moteur central, la platine électronique doit se trouver face à vous.

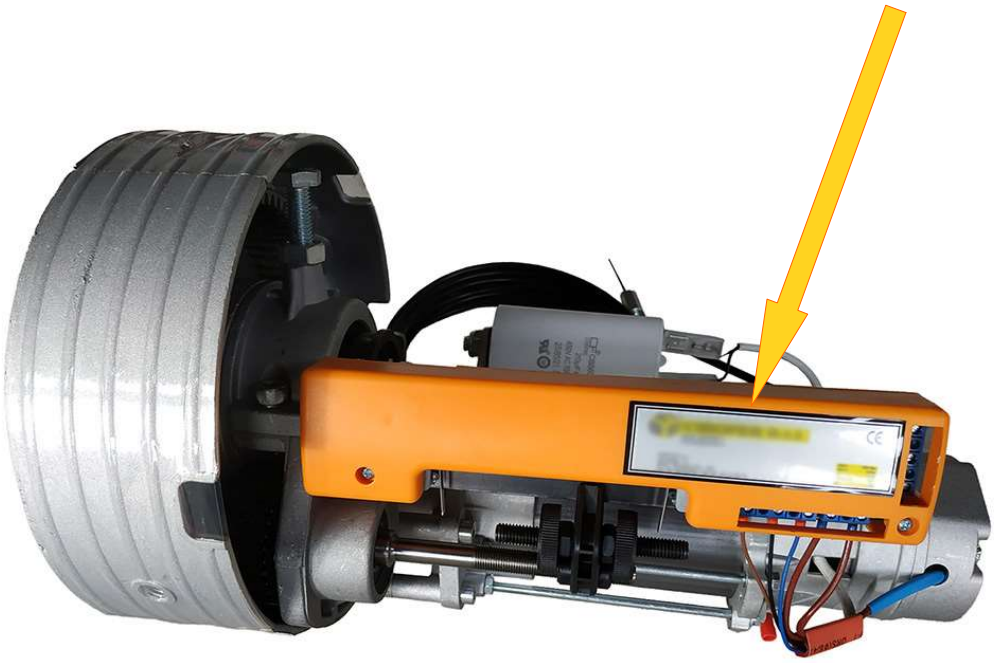

RECOMMANDATIONS GOUPILLES

ATTENTION LORS DE LA MANIPULATION D'UN AXE A RESSORT VEILLEZ A RESPECTER IMPERATIVEMENT LES POINTS SUIVANT AFIN D'EVITER TOUT RISQUE DE BLESSURE DU A LA TENSION DES RESSORTS A L'INTERIEUR DES BOÎTES.

- Ne JAMAIS enlever les goupilles d'un axe avant d'avoir terminé l'installation du rideau (tablier accroché sur les boîtes à ressorts à l'aide des agrafes fournies).
- Ne JAMAIS démonter un axe à ressorts sans avoir au préalable remis les goupilles aux boîtes à ressorts.

AGRAFES FOURNIES

LAME MOTEUR (PLUS COURTE)

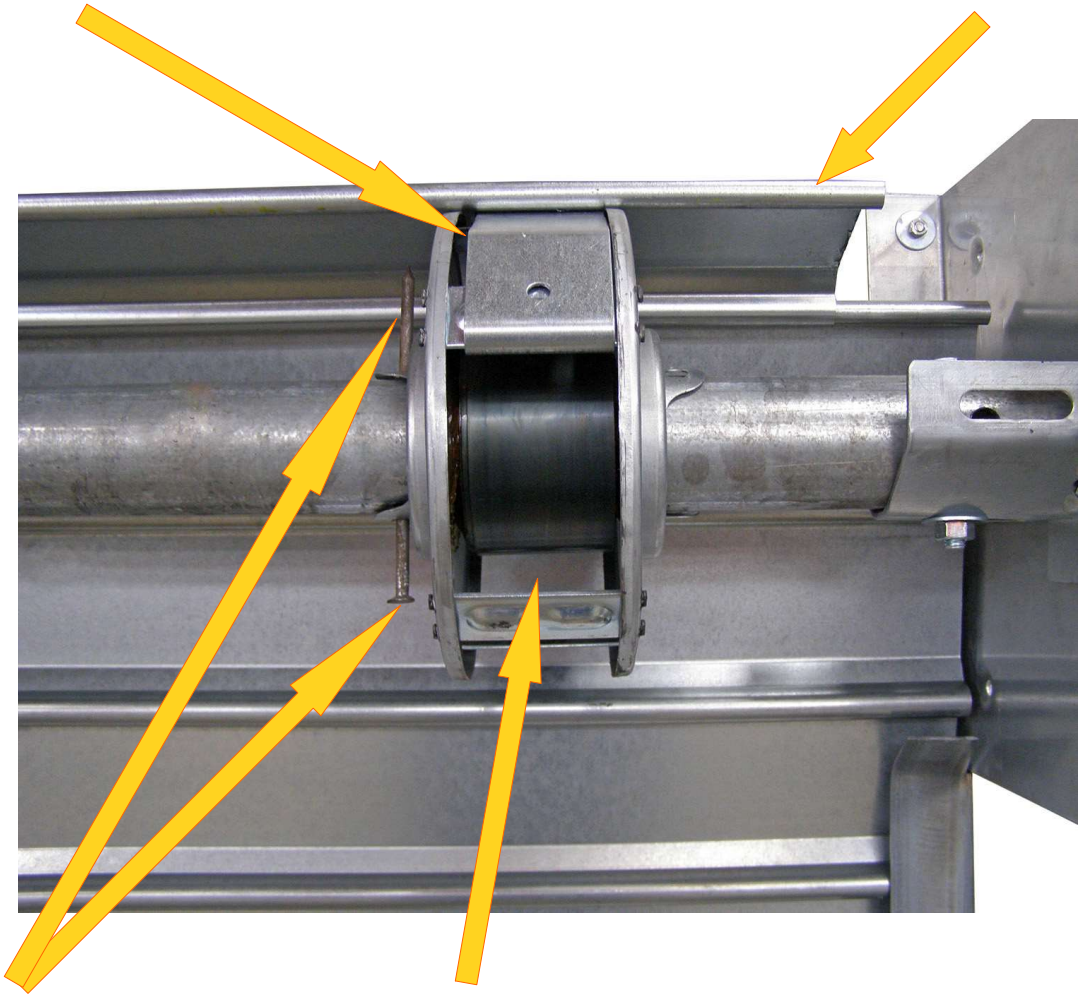

GOUPILLES

RESSORTS

TETE VERS LE BAS

Réglages fins de courses sur le moteur

Avant d'accrocher le tablier à votre axe, vérifiez que la tige des réglages de butées du moteur soit bien centrées par rapport aux 2 contacts. Si celle-ci est trop excentrée vous risquez de ne pas avoir assez d'amplitude pour régler votre butée haute (voir schéma ci-dessous).

Une fois le montage de votre rideau motorisé réalisé :

- Faites-le descendre jusqu'à la position basse souhaitée, appuyez sur "**STOP**" pour l'arrêter.
- Sur le moteur, tournez la **molette droite** jusqu'à l'activation du contact électrique.
- Votre butée basse est correctement réglée.
- Faites monter votre rideau, si celui-ci ne s'arrête pas à la hauteur souhaitée appuyez sur **"STOP"** pour l'arrêter.
- Fermez votre rideau pour avoir accès au moteur.
- Faites un repère au crayon sur la **molette gauche** (butée haute), puis tournez cette molette pour réduire de 2 tours (sens " - ").
- **Faites un test de montée/descente** et ajustez les réglages en répétant les opérations.

Attention, nos moteurs sont équipés de sécurités thermiques. Il peut arriver lors des réglages, que celui-ci se mette en sécurité environ 30 minutes.

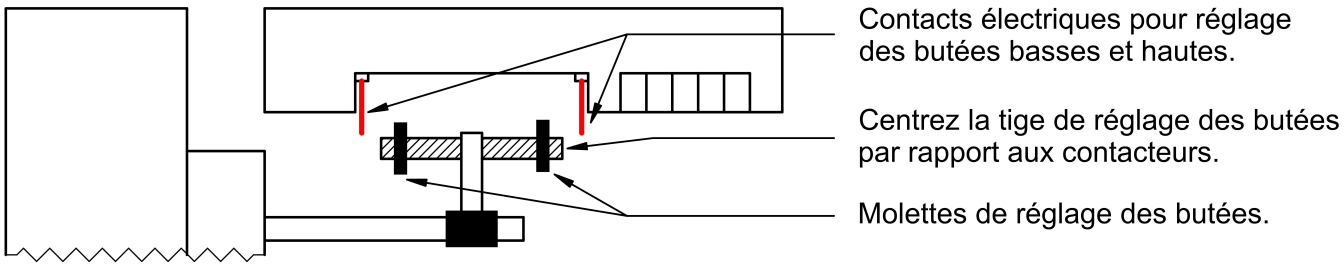

Branchements électriques

Bouton poussoir

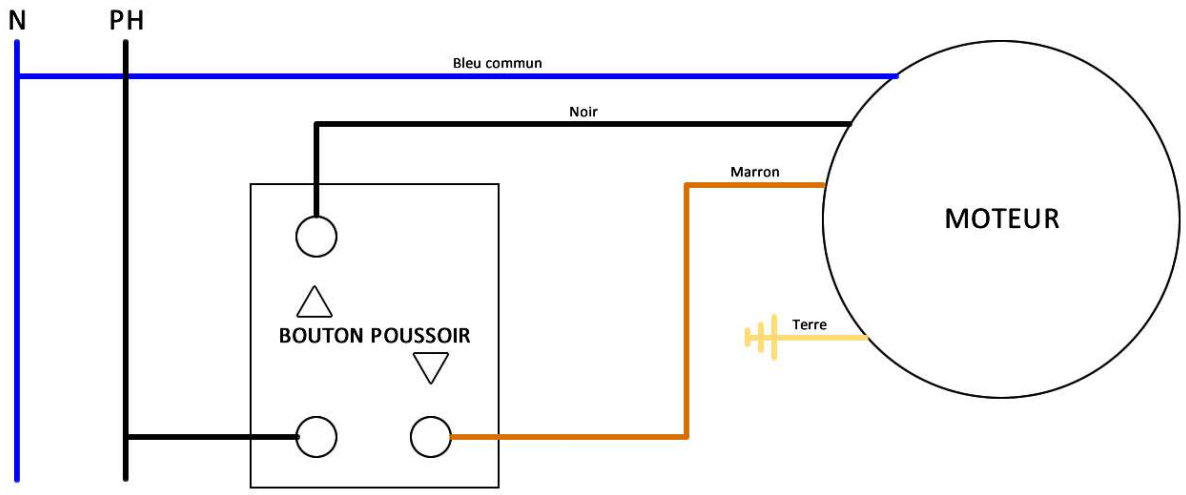

Boitier à clés

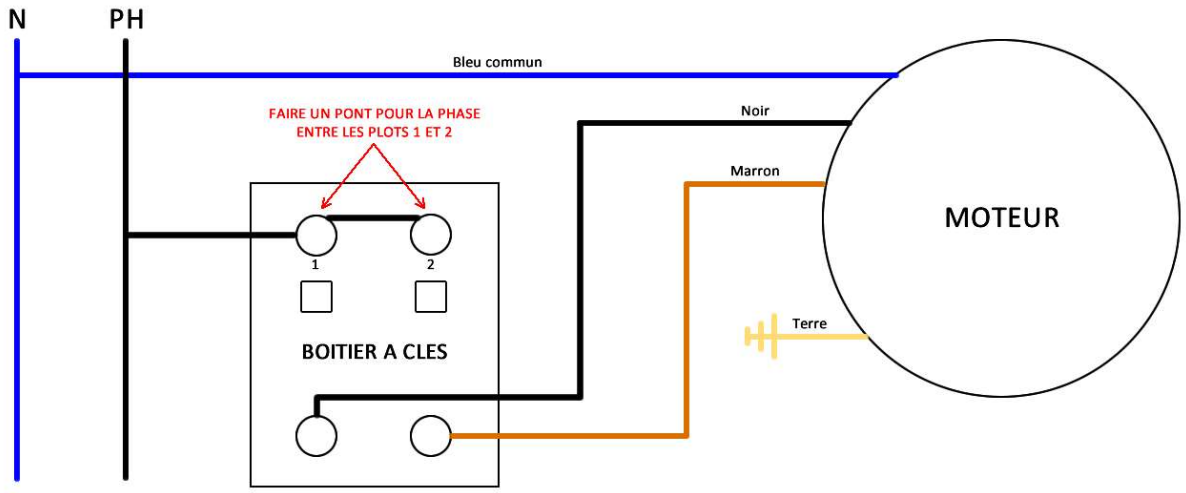

Entretien Rideau métallique / Visis

Contrôle semestriel

- Contrôler le serrage des vis de fixation des coulisses sur votre support (le modèle présenté est posé en applique avec équerres sur béton).

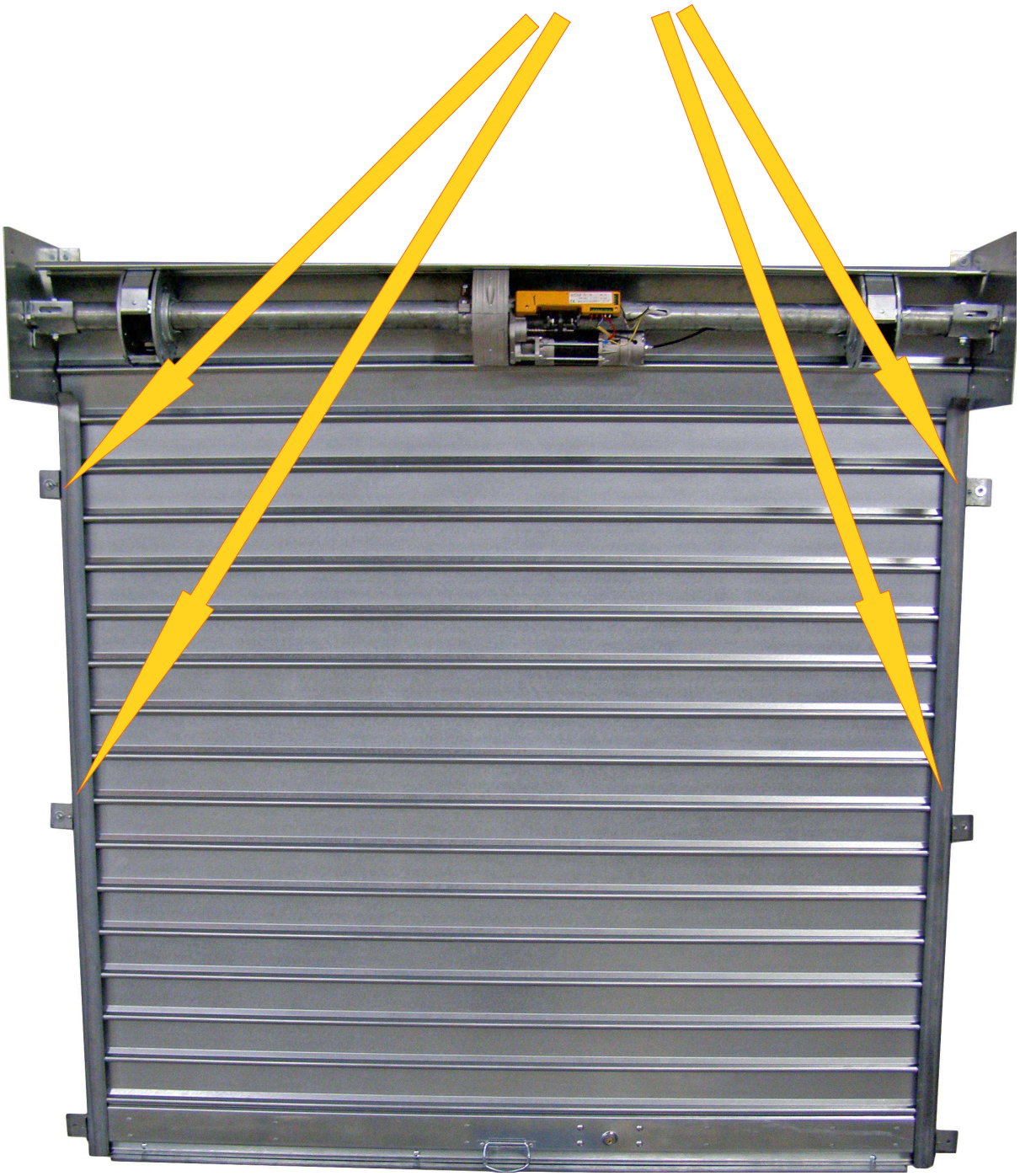

➢ Contrôler le serrage des 2 vis de maintien de la couronne du moteur.

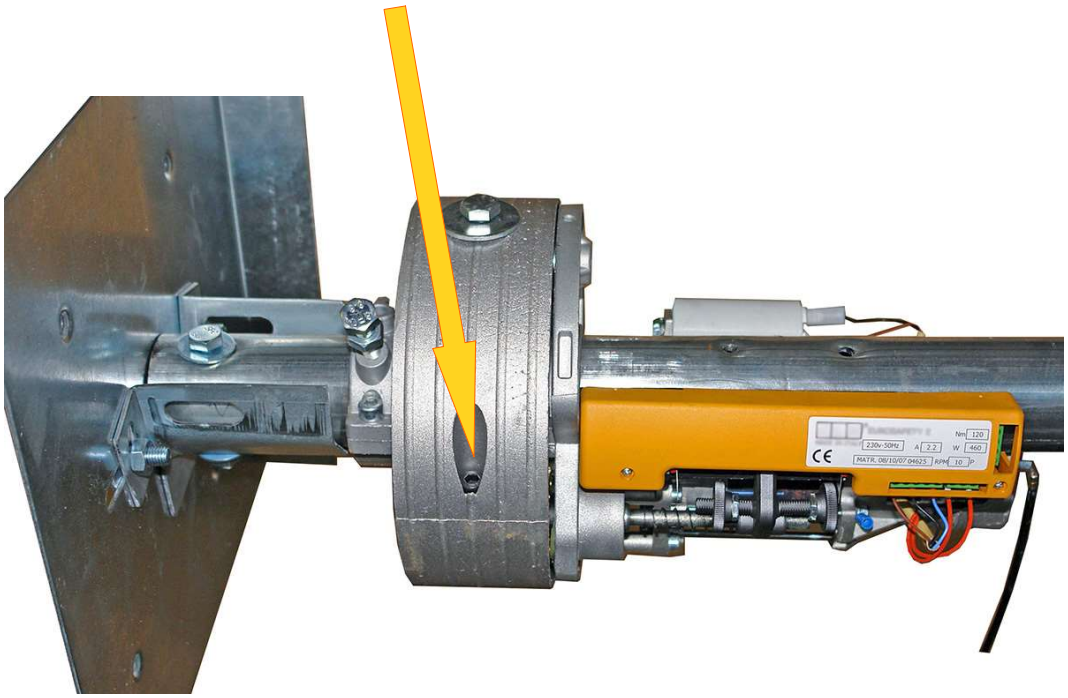

➢ Vérification du serrage des vis de maintien de la lame moteur.

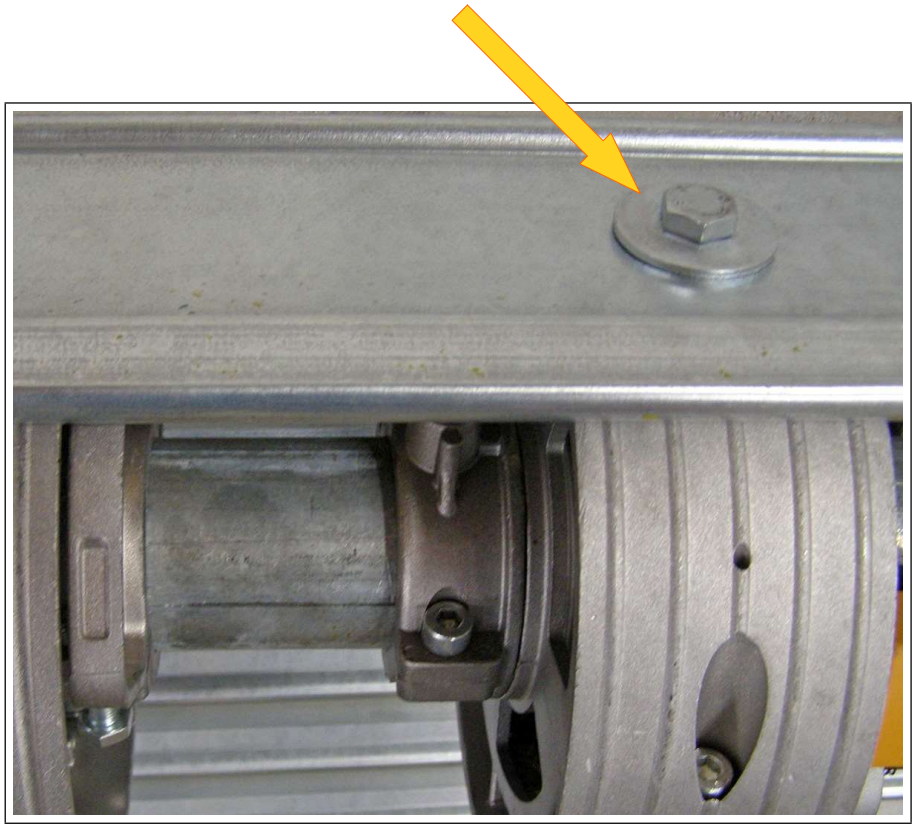

Contrôle annuel

- Graissage des coulisses pour permettre le bon fonctionnement du tablier à l'aide d'une graisse type "Grease 182 DS" ou équivalent.

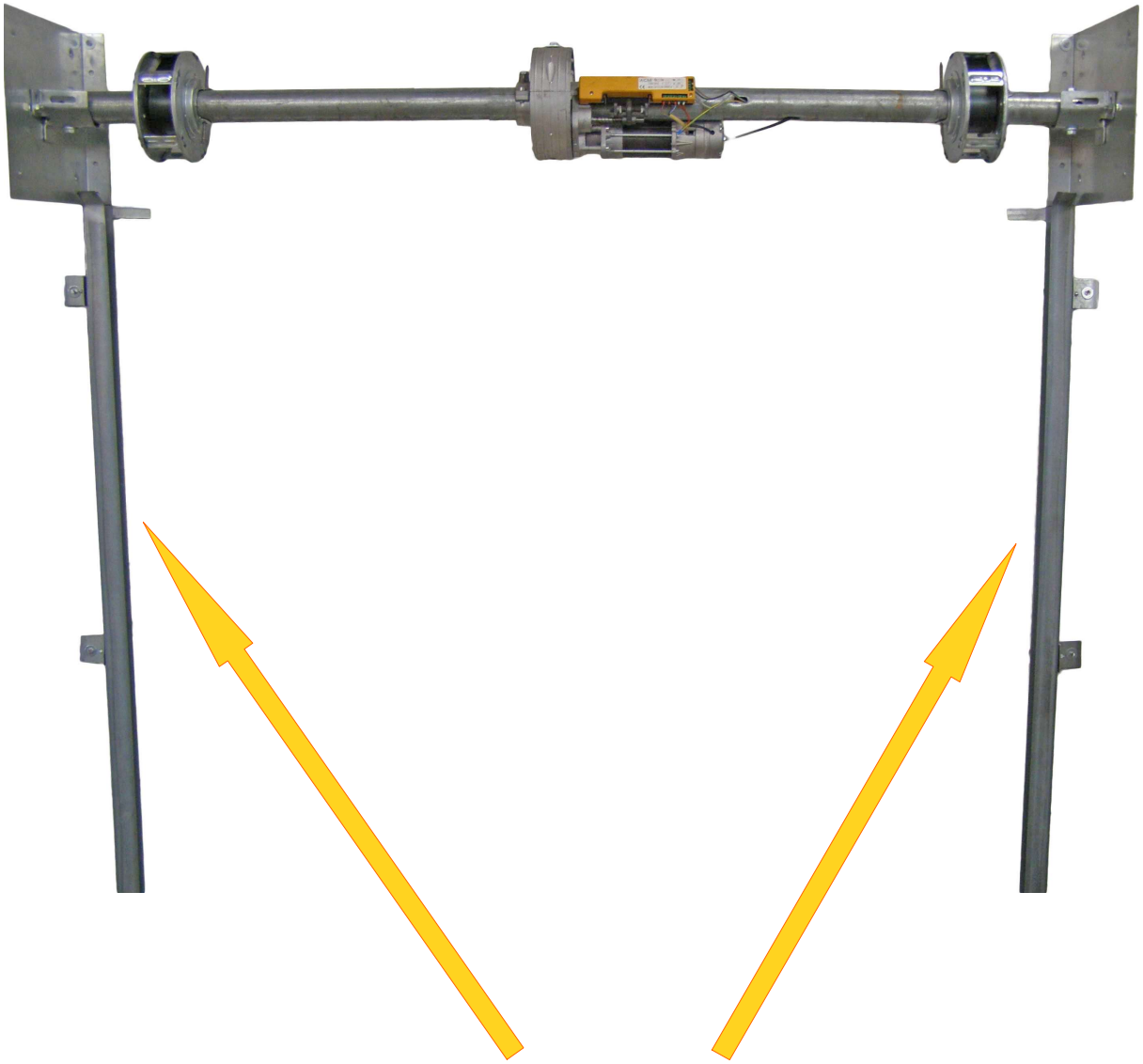

- Enduire la graisse le long de l'intérieur des coulisses à l'aide d'un pinceau.

Fiche technique

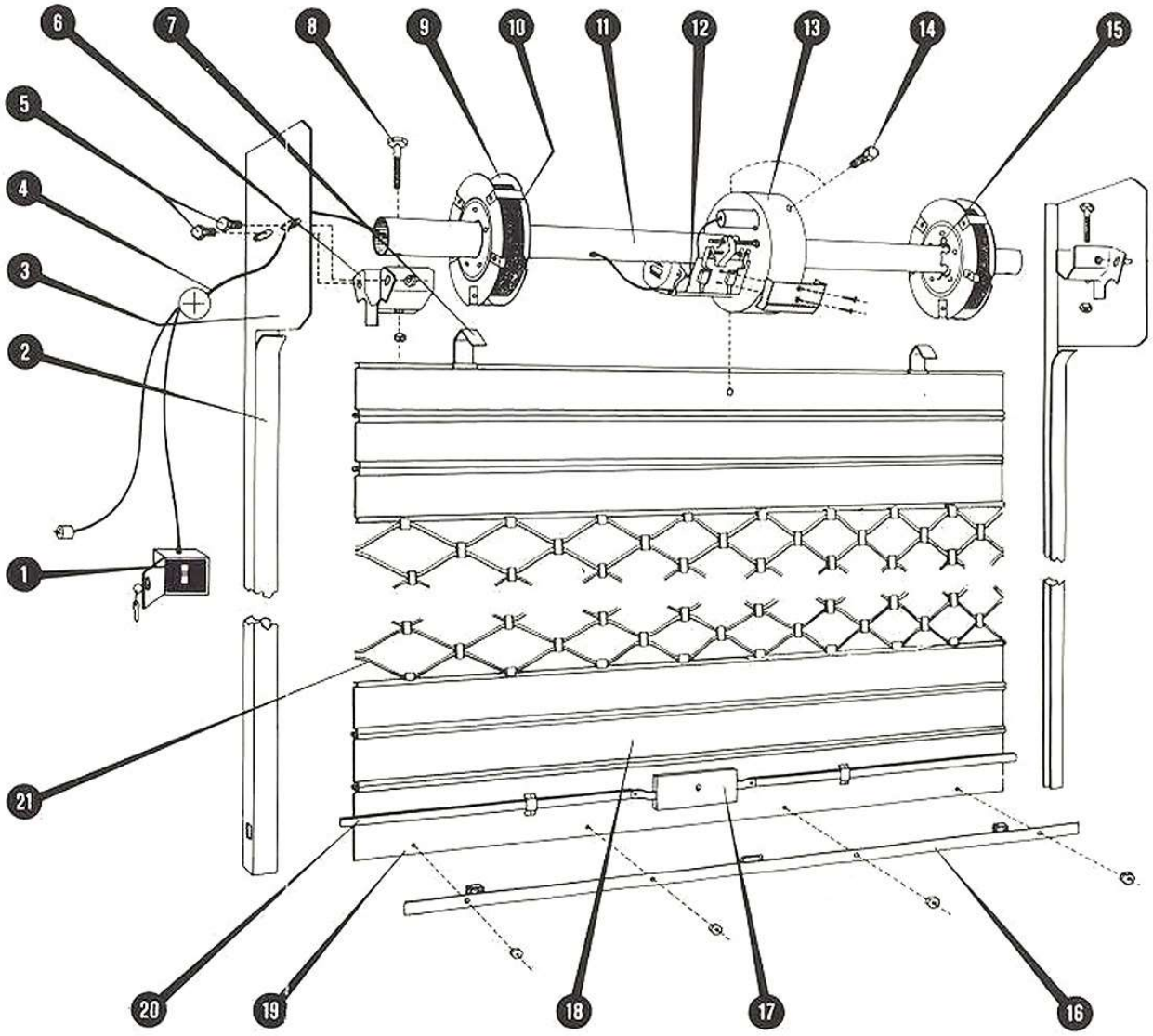

1 – Boîtier de commande (bouton ou clé).
2 – Coulisses de 40, 50 ou 60mm en acier galvanisé.
3 – Drapeaux épaisseur 25/10 mm galvanisés.
4 – Câble d'alimentation du moteur.
5 – Boulon de fixation du support sur le drapeau.
6 – Support d'axe en acier galvanisé.
7 – Crochet de fixation du tablier sur les boîtes à ressort.
8 – Boulon de fixation de l'axe sur le support.
9 – Boîte à ressort en tôle emboutie galvanisée.
10 – Ressort.
11 – Axe en acier galvanisé.
12 – Fin de course moteur.
13 – Moteur (cas de maneuvre électrique).
14 – Boulon de fixation du tablier sur le moteur.
15 – Goupilles.
16 – Cornière galvanisée pour lame finale ou butées.
17 – Serrure (rideau manuel ou en option).
18 – Lames.
19 – Lame finale en 15/10 mm.
20 – Tringle pour blocage du rideau.
21 – Tablier en tube ondulée Ø14 mm en acier,

Types de pose

Implantation du rideau

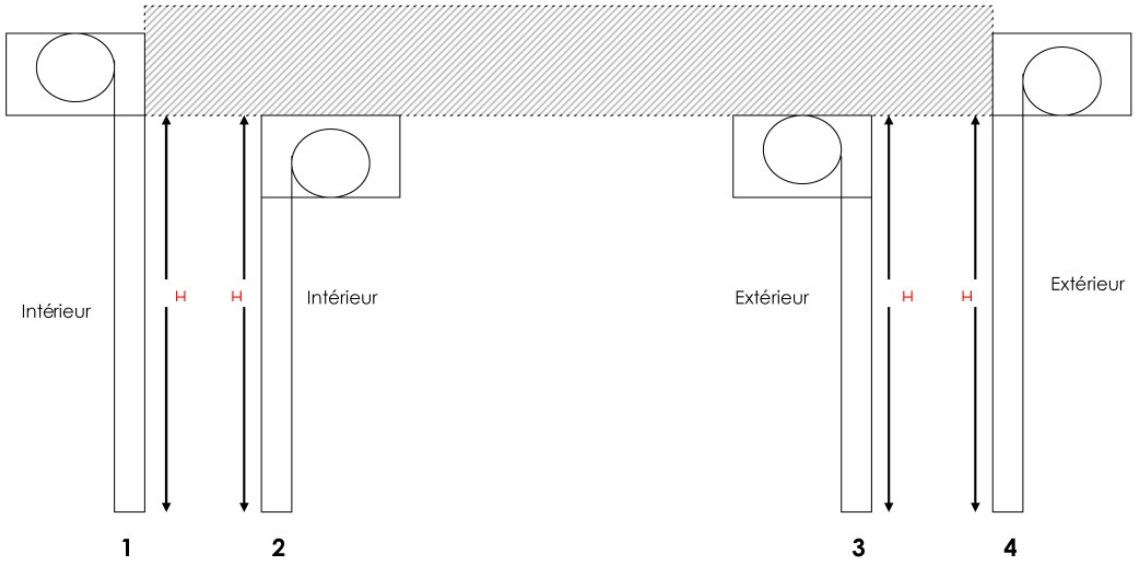
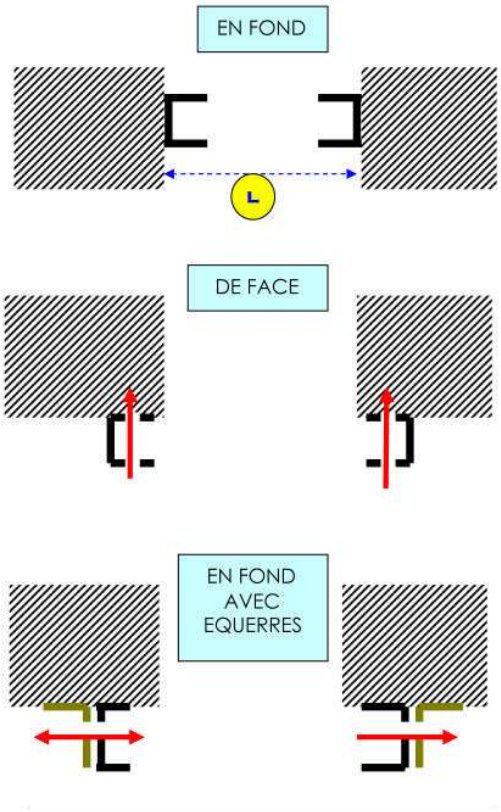
Positionnement des coulisses